Stavební připravenost

pro samonosné posuvné brány do 13,5 m průjezdné šířky

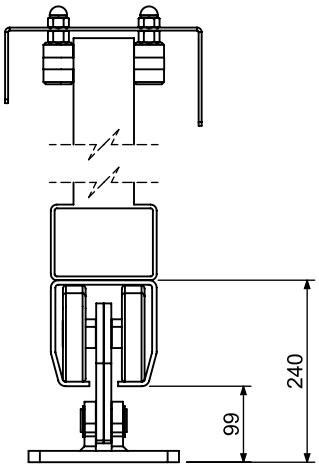

Betonová základna	mm
Šířka	600
Hloubka	1200

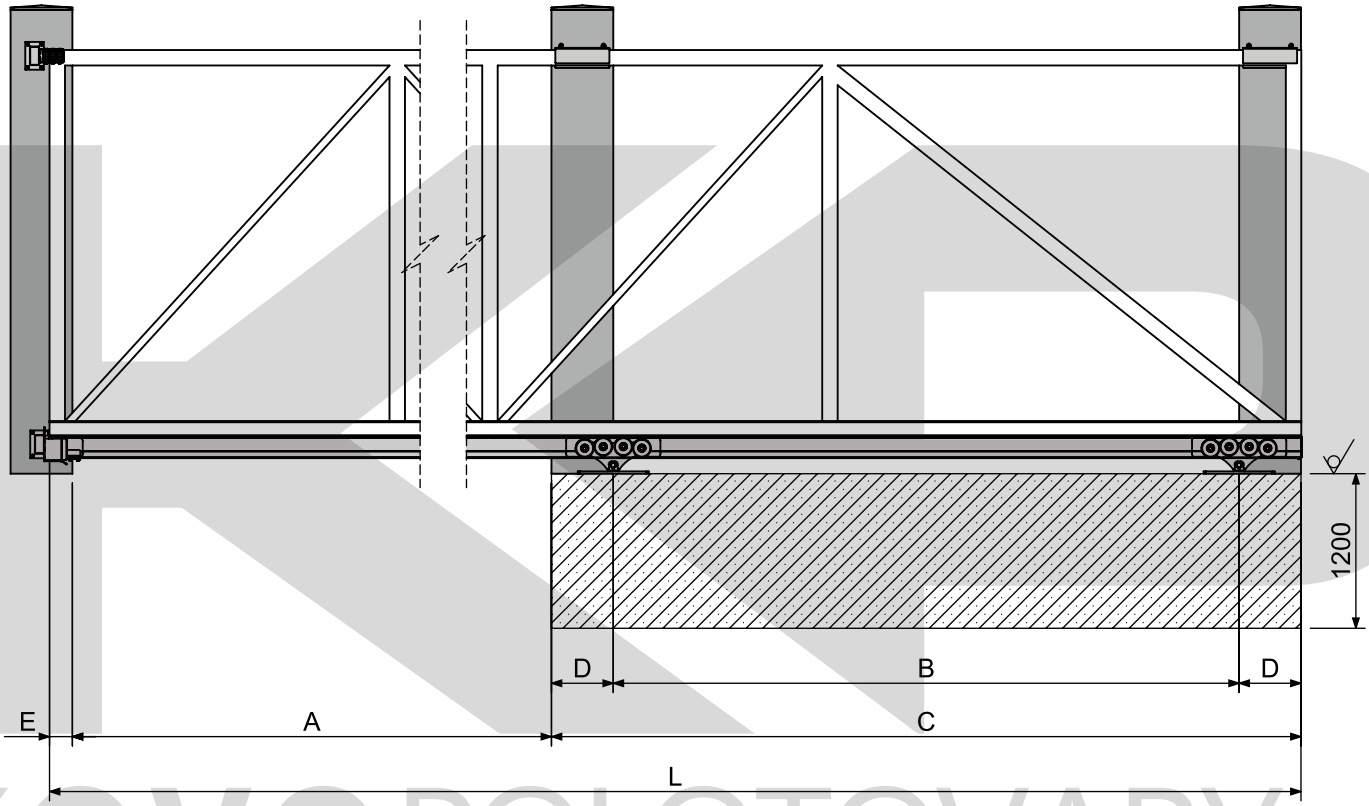

B = 0,3 x A

L = A + B + (2 x D) + E

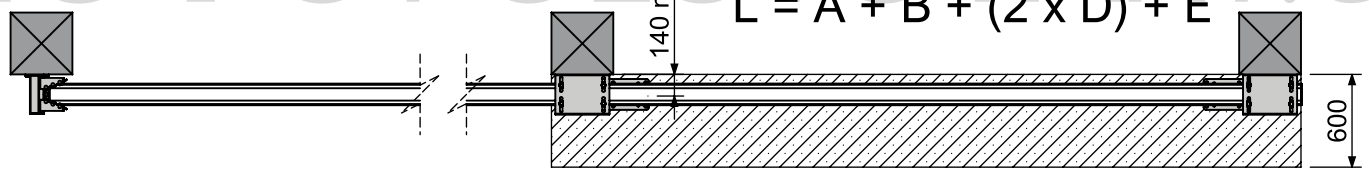

	mm; kg	mm; kg	mm; kg	mm; kg	mm; kg	mm; kg	mm; kg	mm; kg	mm; kg	mm; kg	mm; kg	mm; kg
A	8000	8500	9000	9500	10000	10500	11000	11500	12000	12500	13000	13500
max. váha brány	925 kg	950 kg	975 kg	1000 kg	1025 kg	1050 kg	1075 kg	1100 kg	1125 kg	1150 kg	1175 kg	1200 kg
B	2400	2550	2700	2850	3000	3150	3300	3450	3600	3750	3900	4050
C	3300	3450	3600	3750	3900	4050	4200	4350	4500	4650	4800	4950
D	450	450	450	450	450	450	450	450	450	450	450	450

KOVOPOLOTOVARY.CZ