Stavební připravenost

pro samonosné posuvné brány do 4,5 m průjezdné šířky

Betonová základna	mm
Šířka	500
Hloubka	1000

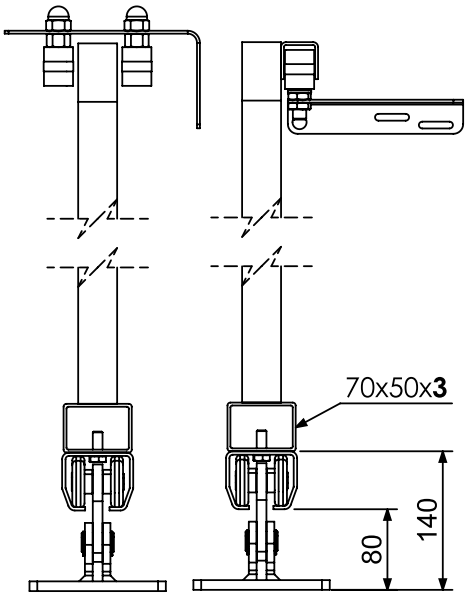

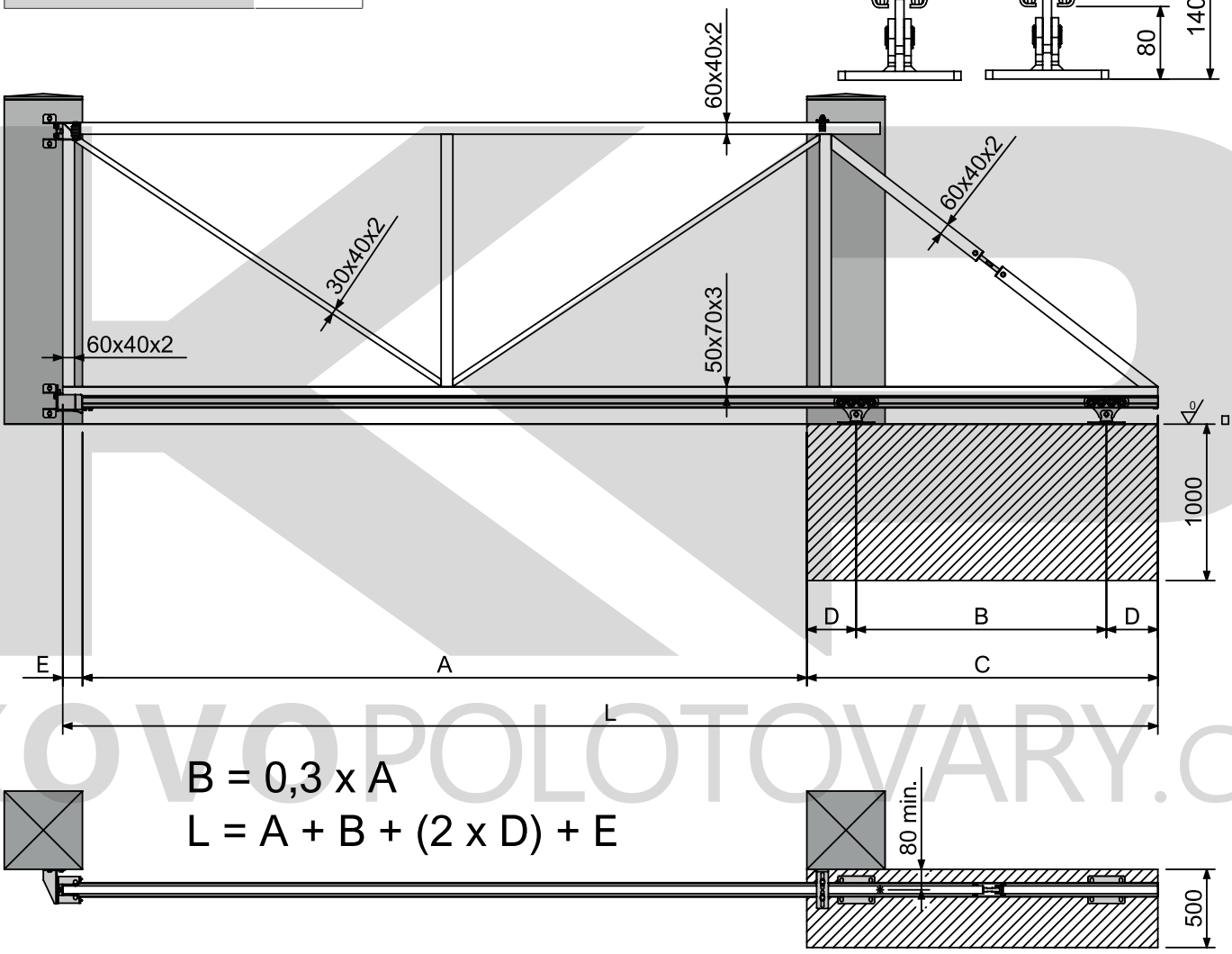

B = 0,3 x A

L = A + B + (2 x D) + E

	mm; kg	mm; kg	mm; kg	mm; kg	mm; kg	mm; kg	mm; kg	mm; kg
A	3000	3200	3400	3600	3800	4000	4200	4500
max. váha brány	325 kg	325 kg	325 kg	350 kg	375 kg	400 kg	425 kg	450 kg
B	900	960	1020	1080	1140	1200	1260	1350
C	1440	1500	1560	1620	1680	1740	1800	1890
D	270	270	270	270	270	270	270	270

KOVOPOLOTOVARY.CZ